Extincteur à mousse automatique “SICLAUTEX”

Siclautex 10M – 20M – 30M – 40M

Généralités

Chaque année, de très nombreux feux de friteuse se déclarent dans les cuisines de restaurants, d’écoles, de homes ,… Généralement, c’est une négligence humaine ou le blocage du thermostat qui provoque la surchauffe du bac à graisse ou huile jusqu’à l’auto-inflammation de celle-ci. Les flammes gagnent ensuite les filtres de la hotte et les conduits d’évacuation, souvent pas ou mal nettoyés. L’extinction du début d’incendie doit s’effectuer immédiatement sinon le feu prendra de l’extension, et les conséquences peuvent être catastrophiques, les hottes et les conduits d’évacuation n’étant pas aisément accessibles par les moyens traditionnels d’extinction. Il est donc essentiel d’équiper chaque friteuse d’un dispositif agréé d’extinction automatique spécialement adapté à ce risque.

L’agrément ANPI du Siclautex 10 M est la meilleure preuve de son efficacité pour l’extinction d’un feu de friteuse.

Propriétés du produit et des performances

- La série Siclautex 10M / 20M / 30M / 40M éteint les appareils de cuisine concernés mais protège également les conduits d'extraction de la hotte.
- Les systèmes Siclautex fonctionnent de manière entièrement mécanique et ne nécessitent pas d'alimentation électrique. Ils restent opérationnels même en cas de panne de courant. La détection se fait au moyen des thermofusibles dont la température de fonctionnement est adaptée au type de hotte. Cependant, il est fortement recommandé d'utiliser l'interrupteur de fin de course fourni pour couper la ventilation de la hotte et couper l'alimentation en énergie, gaz ou électricité de la friteuse.
- Agent extincteur: **Eau + 6 % d’émulseur AFFF** (Agent Formant un Film Flottant).
  L’émulseur AFFF est compatible avec l’utilisation d’extincteurs à poudre.
- AFFF est une mousse anti-incendie efficace et propre qui nécessite peu de temps de nettoyage après application, de sorte que l'installation peut être remplie rapidement. Après un incendie, la cuisine redevient rapidement opérationnelle.
- La mousse extincteur est **biodégradable** et ne présente aucun impact environnemental
- Convient aux classes de feu **A**, **B** et **F**

BGS FIRE SYSTEMS
Bleyveld 10
3320 Hoegaarden

0032 (0)16 82 63 03
info@bgsfiresystems.be
www.bgs.be

Fonctionnement

En cas d'auto-inflammation de la graisse ou de l'huile (300° à 400° C), le ou les thermofusibles, insérés dans un câble, fondent à 100° ou 138° C et libèrent le contrepoids. Celui-ci glisse dans un guide-poids et tombe sur la tête de percussion de l'extincteur. Le commutateur de position est instantanément actionné. Le CO2 ainsi libéré dans l'extincteur chasse le mélange d'eau et d'émulseur AFFF dans la tuyauterie en inox avant de le projeter, par les pulvérisateurs, directement sur le feu naissant sous forme finement pulvérisée. La mousse produite forme un film flottant qui étouffe instantanément les flammes et refroidit les tôles du bac et la graisse ou l'huile.

Une partie de la mousse est propulsée dans la hotte et agit sur un éventuel début d'incendie.

Le SICLAUTEX 10 M couvre une surface de 1 m² soit trois bacs de cuisson de Ø 380 mm. La bouteille d'émulseur doit se trouver au minimum à un mètre du risque à protéger et au maximum à six mètres.

Prestations

- Le Siclautex 10M/20M/30M est approuvé conformément au TN113 de l'ANPI
- Siclautex avec réservoir en acier 10/20/30 litres, rempli de H_2O et 6% AFFF et équipé d'une cartouche de gaz propulseur CO_2
- Montage mural dans lequel le Siclautex est placé
- Tuyau flexible (départ du Siclautex vers conduites en inox)
- Tuyaux, coudes, manchons et raccords en acier inoxydable
- Les têtes de pulvérisation en acier inoxydable sont montées au-dessus des friteuses (avec capuchon de protection dessus)
- Pour empêcher les impuretés de pénétrer dans les têtes de pulvérisation, ne retirez **pas** les bouchons jaunes
- L'appareil est automatiquement activé par les thermofusibles montés avec des câbles en acier inoxydable ou par un fonctionnement manuel
- Peu volumineuse mais grande puissance d'extinction
- Surveillance assurée 24/24 h
- Pas de ré-inflammation possible
- Très peu ou pas de projection de graisse ou d'huile
- Facilité de rechargement après emploi.
- Les installations Siclautex sont pré-étudiées et préfabriquées en nos usines. Dès lors, ils sont très rapidement installables par nos techniciens-monteurs spécialisés. Le temps d'indisponibilité de la cuisine est limité au strict minimum.

BGS FIRE SYSTEMS
Bleyveld 10
3320 Hoegaarden

0032 (0)16 82 63 03
info@bgsfiresystems.be
www.bgs.be

Raccordements électriques

Le SICLAUTEX ne nécessite aucune alimentation électrique pour son fonctionnement. Il est néanmoins impératif d'effectuer les raccordements électriques suivants au départ du **commutateur de position**

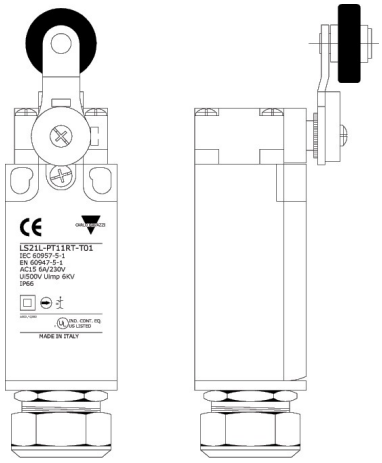

- la coupure du système de ventilation de la hotte
- la coupure de l'arrivée de gaz ou de l'électricité des bacs de cuisson

Maintenance de l'installation

Avant de commencer le travail, placez les goupilles de sécurité. Procédez comme suit:

une fois par an:

- A la hauteur de la hotte aspirante:
  - Nettoyage des têtes de pulvérisation, fusibles et câbles
  - Inspection visuelle des tuyaux et des connexions
- À la hauteur de l'unité de découplage:
  - Démontez la bouteille de CO2 et vérifiez le poids de la cartouche de pression de CO2
  - Remontez et vérifiez si le flexible est correctement tendu
  - Vérifier le bon fonctionnement du système de détection (voir procédure spéciale)
  - Valider notre présence et remplacer la carte de contrôle (date et nom de notre technicien)

tous les cinq ans (valable uniquement pour les cuves en acier inoxydable. Pour les cuves en acier traité, cette opération doit être effectuée chaque année):

- Vider le réservoir et remplacer H_2O et AFFF

DONNÉES TECHNIQUES SICLAUTEX				
Type	10M	20M	30M	40M
Sparklet CO_2	108g	-	-	-
Bouteille CO_2	-	600g	800g	1000g
Agent extincteur EAU	9,4 l	18,8 l	28,2 l	37,6 l
Agent extincteur AFFF 6%	0,6 l	1,2 l	1,8 l	2,4 l
Poids chargé	27 kg	35 kg	41 kg	47 kg
Agrément	ANPI	ANPI	ANPI	ANPI

Plans thermofusibles

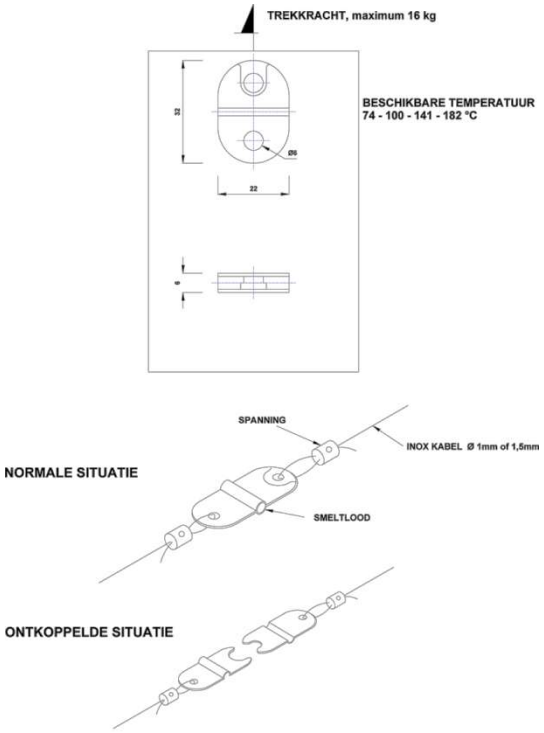

Instructions Siclautex 10M

L'appareil est opérationnel dès que la goupille de sécurité **A** a été retirée

Si le système ne se déconnecte pas automatiquement, il est possible d'activer l'extinction manuellement.

- Tenir le contrepoids **P** à la main
- Retirez la goupille **G**
- Lâchez le contrepoids **P**

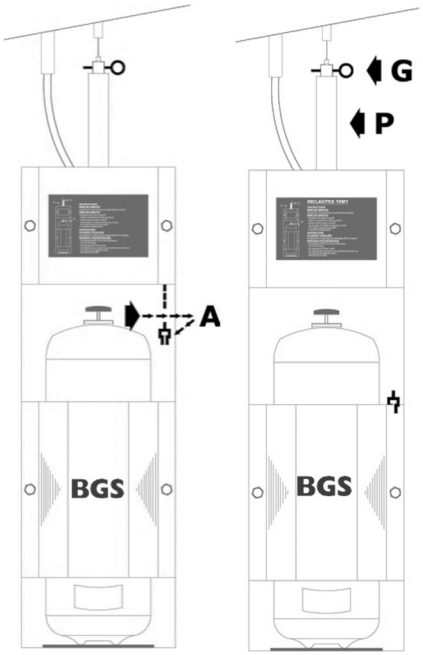

BGS FIRE SYSTEMS
Bleyveld 10
3320 Hoegaarden

0032 (0)16 82 63 03
info@bgsfiresystems.be
www.bgs.be

Instructions Siclautex 20M – 30M

L'appareil est opérationnel dès que

- La poignée **A** est placée dans l'ouverture **B**
- La poignée **D** est placée dans l'ouverture **C**

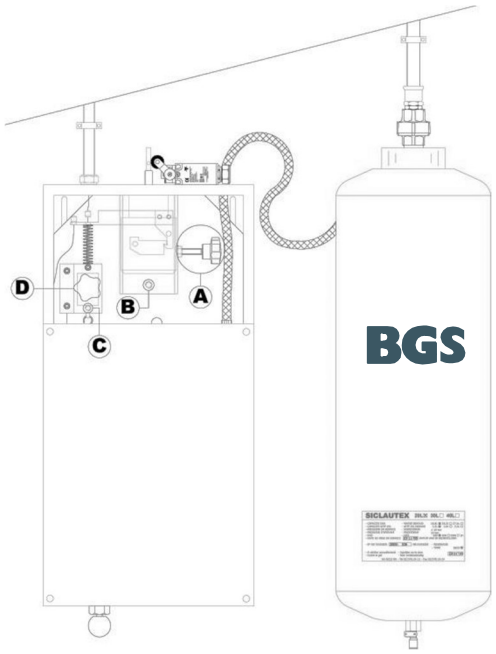

Si le système ne se déconnecte pas automatiquement, il est possible d'activer l'extinction manuellement.

- Retirez la goupille **A**
- Tirez la poignée **B**

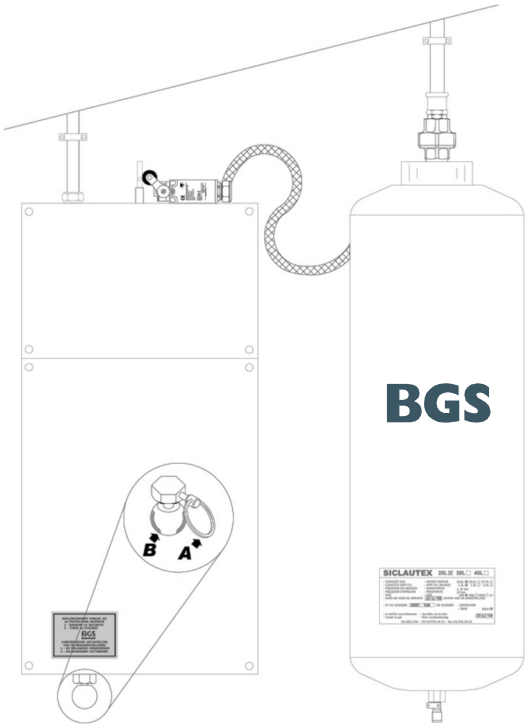

BGS FIRE SYSTEMS
Bleyveld 10
3320 Hoegaarden

0032 (0)16 82 63 03
info@bgsfiresystems.be
www.bgs.be