Extincteur à mousse “PASTOR” avec cartouche de pression et additif

Extincteur à mousse “BGS F6”

Un appareil rempli de mousse composée d'additifs et de concentrés de mousse mélangés avec de l'eau déminéralisée. La durée de vie de la mousse est ainsi portée à 6 ans. En raison de son jet d'extinction doux, l'appareil est particulièrement recommandé dans les bureaux, les hôtels, les salles d'exposition et les maisons privées. En raison de ses qualités d'extinction pour les feux de graisse, il convient également aux cuisines industrielles et cantines.

Propriétés du produit et des performances

- Extincteur à mousse universel de haute qualité et immédiatement utilisable, testé selon les normes belges et européennes, avec approbation CE
- Cylindre en acier de qualité avec l’extérieur doté d'un revêtement en résine 100% polyester écologique et résistant aux intempéries
- Revêtement intérieur durable contre la corrosion, sans métaux lourds
- Tuyau durable avec revêtement en tissu en caoutchouc synthétique
- Gâchette rotative avec tuyau d'extinction pour une projection d'agent d'extinction ciblée, contrôlée et respectueuse de l'environnement
- Utilisation pour les installations électriques jusqu'à 1000 V avec une distance minimale de 1 m
- Cet extincteur est particulièrement adapté aux feux de liquides de toute taille et convient pour la classe de feu **F**
- L'agent extincteur a un effet d'imprégnation sur le feu et la zone environnante, rendant le réallumage pratiquement impossible
- Intuitif et donc rapidement applicable: **Débloquer, Soulever, Prêt!**
- Grande ouverture de remplissage
- La gâchette de brouillard garantit une utilisation maximale de l'agent extincteur
- **Mousse extincteur certifiée BIO** entièrement biodégradable avec une longue stabilité au stockage
- Corps de valve en plastique spécial de haute qualité renforcé de fibre de verre
- Toutes les pièces avec raccord à vis normalisé
- Cartouche de gaz CO_2 interne avec revêtement PE et filetage M18
- Le pied en plastique robuste résistant aux chocs assure la stabilité et la protection contre les dommages et la corrosion

BGS FIRE PROTECTION
Bleyveld 10
3320 Hoegaarden

0032 (0)16 76 08 87
bgsb@bgs.be
www.bgs.be

Mode d'emploi

- Enlever la goupille **A**
- En soulevant la poignée **B**, la tige de percussion **C** active automatiquement la cartouche de pression CO_2 **D**
- Le CO_2 s'écoule brusquement dans le corps
- La pression élevée mélange le concentré de mousse **E** avec l'eau déminéralisée et pousse la mousse à travers le tuyau **F**.
- Via le tuyau **G** la mousse passe dans le pistolet **H**, ce qui garantit une lutte contre l'incendie ciblée et contrôlée
- Dirigez l'extincteur vers la base des flammes et appuyez sur le pistolet à pression **H** pour laisser sortir la mousse

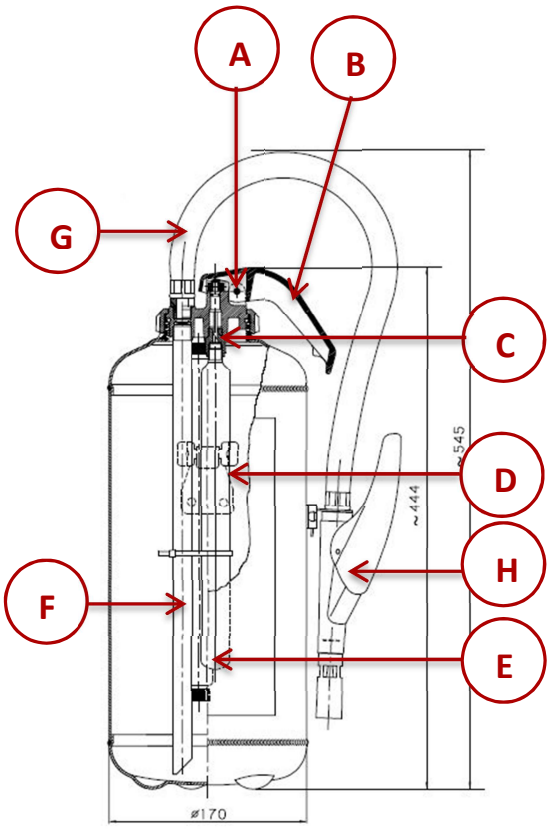

DONNÉES TECHNIQUES "BGS F6"	
Type	BGS F6
Code BGS	400023
Classe de feu	A, B, F et E jusque 1000 V
Rating	34A – 233B – 40F
Agent extincteur	Mousse d'imprégnation
Quantité agent	6 L
Composition d'agent d'extinction	L'eau : 5 L Additif ASX : 0,9 L Mousse BSX : 0,1 L
Propulseur	CO_2
Pression	16 bar
Temps de vidange	50 secondes
Longueur du jet	5 m
Températures limites	0°C – +60°C
Poids	10,8 kg
Hauteur	545 mm
Hauteur	444 mm
Profondeur	250 mm
Diamètre du corps	170 mm
Unité d'extinction	1

BGS FIRE PROTECTION
Bleyveld 10
3320 Hoegaarden

0032 (0)16 76 08 87
bgsb@bgs.be
www.bgs.be

BGS FIRE PROTECTION
Bleyveld 10
3320 Hoegaarden

0032 (0)16 76 08 87
bgsb@bgs.be
www.bgs.be